Wartung / Montage

Diese Zeichnung ist Anhang A der Montage- und Wartungsanleitung *"Druckentlastungsventil 2.0"*.
Komplette Betriebsanleitung siehe QR-Code oder unter:
https://www.allfi.com/dienstleistungen/downloads/produkt-manuals/

- Druckentlastungsbohrungen dürfen nicht verschlossen werden.
- Pneumatikzylinder darf beim Aufschrauben auf das Ventilgehäuse **NICHT** druckbeaufschlagt sein.
- Funktionstest bei 4150bar und mehreren on/off-Zyklen.

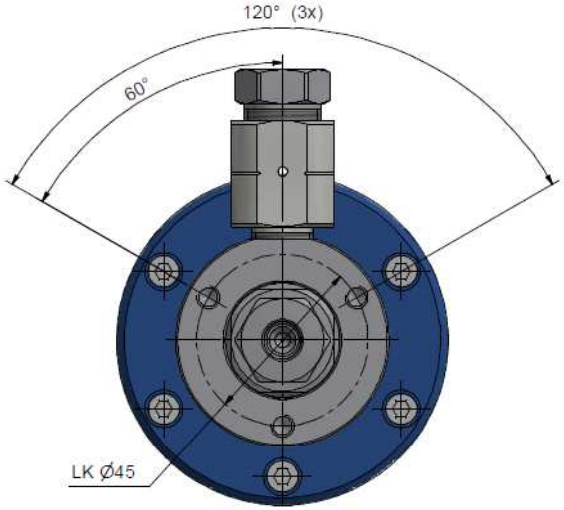

Detail X (5 : 1)

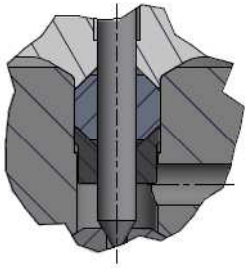

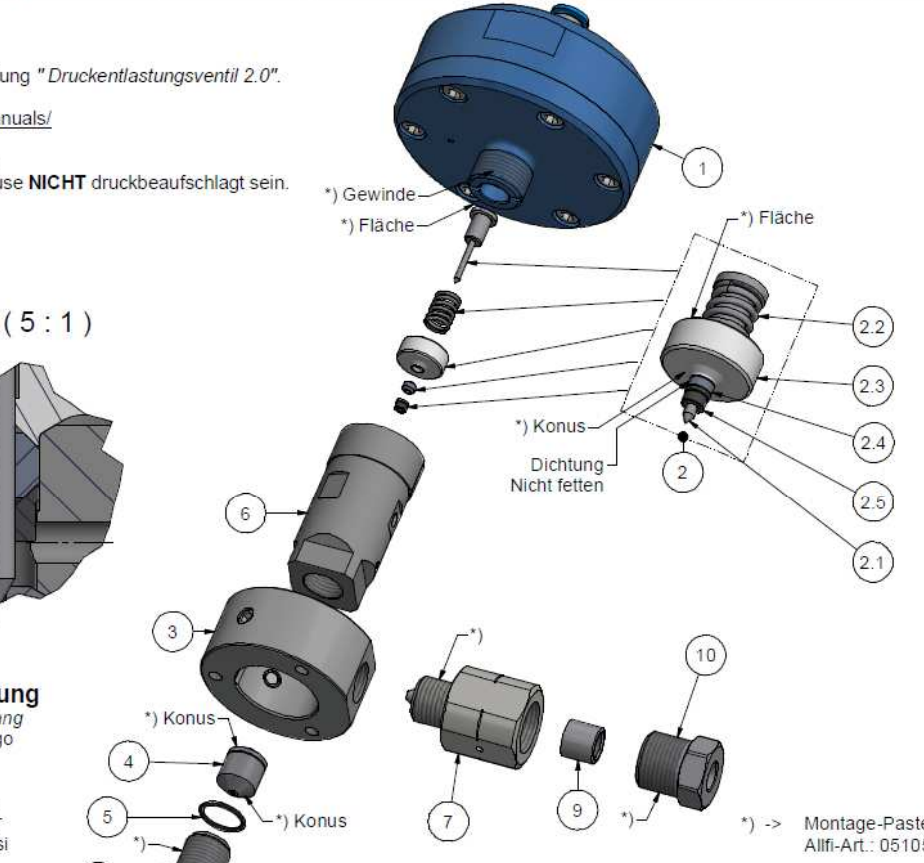

*) -> Montage-Paste DX
Allfi-Art.: 051055

Pneumatik

Schlauch-Ø: 8mm
Druck: 6 - 7 bar

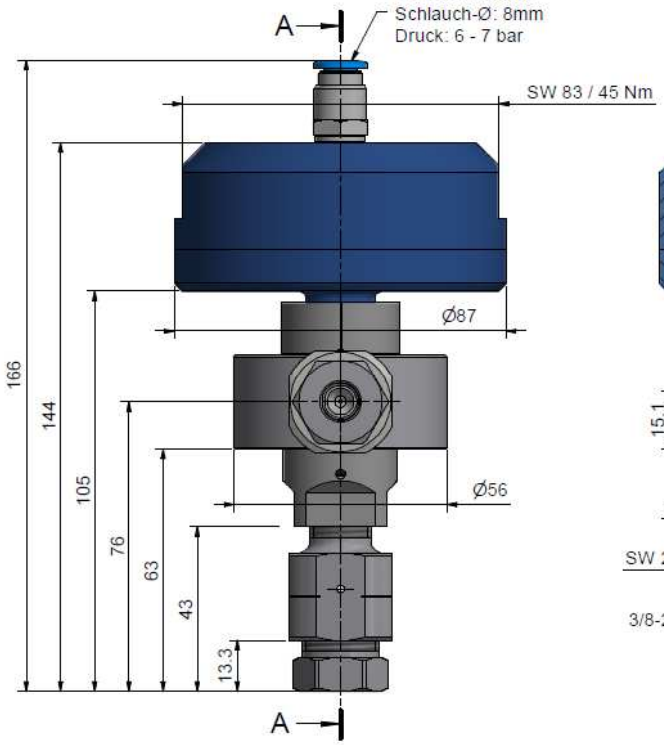

A-A

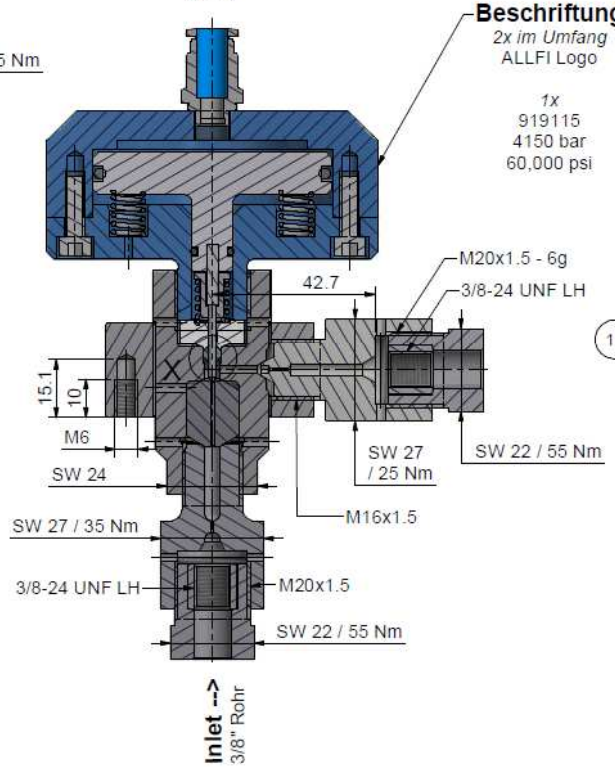

Beschriftung
2x im Umfang
ALLFI Logo

1x
919115
4150 bar
60,000 psi

Pos.	Stk.	Gegenstand	Artikel	Kommentare	Gewicht
1	1	Pneumatikzylinder 2.0	919095		570.2 g
2	1	Dichtungssatz 2.0 Entlastungsventil	919014	Verschleissteil	15.8 g
2.1	1	Ventilnadel	901416		3.1 g
2.2	1	Normdruckfeder	021006		1.4 g
2.3	1	Druckscheibe 2.0	900627		11 g
2.4	1	HD-Dichtung 2.0 kurz	900632		0.1 g
2.5	1	Konusscheibe 2.0	901439		0.2 g
3	1	Aufnahmering	900074		305.8 g
4	1	Wechselsitz	900014	Verschleissteil	17.2 g
5	1	O-Ring D=14 x 1.5	010013		0.1 g
6	1	Ventilgehäuse 2.0	908010	Verschleissteil	235.2 g
7	1	Drossel m/w 1/4" - 3/8"	661438-P	Verschleissteil	130.1 g
8	1	Drossel für Wechselsitz 3/8"	901260-P	Verschleissteil	113 g
9	2	Druckring 3/8"	713800		6.8 g
10	2	Druckschraube 3/8"	703800		48.1 g

Allgemeintoleranzen ISO 2768-1 mK

Diese Zeichnung ist unser geistiges Eigentum und darf ohne unsere Einwilligung weder kopiert, vervielfältigt, weitergegeben, noch zur Ausführung benutzt werden.

Gewicht -

Änderungen:

Ersatz für	-	
Ersetzt durch	-	
Gezeichnet	03.01.2023	AM
Geprüft	17.07.2024	PH
Freigabe	17.07.2024	PH
Indexfreigabe		

Druckentlastungsventil 3/8" 2.0

Massstab 1 : 1

Max. 4150 bar / 60,000 psi

allfi Components
ALLFI AG - RIEDENMATT 1 - CH-6370 STANS
TELEFON +41(0)41-618 05 05
E-MAIL: sales@allfi.com http://www.allfi.com

919115

Index -

Blatt-Nr. 1
Anzahl Blätter 2