Wartung / Montage

Diese Zeichnung ist Anhang A der Montage- und Wartungsanleitung *"Druckentlastungsventil 1/4"*.
Komplette Montage- und Wartungsanleitung unter www.allfi.com

- Pneumatikzylinder darf beim aufschrauben auf das Ventilgehäuse **NICHT** druckbeaufschlagt sein.
- Funktionstest bei 4'150 bar und mehreren on/off-Zyklen.
- Druckentlastungsbohrungen dürfen nicht verschlossen werden.
- Nach Wartungsarbeiten muss das Druckentlastungsventil mit < 500bar gespült werden.
- **ACHTUNG: Das Druckentlastungsventil muss am Austritt drucklos sein und darf somit nicht als Durchgangsventil verwendet werden.**

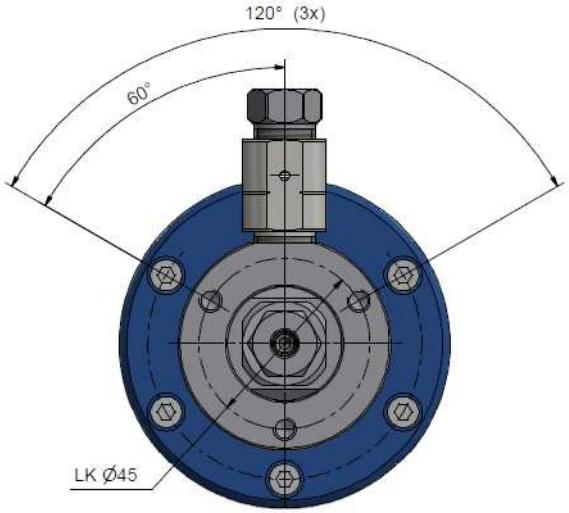

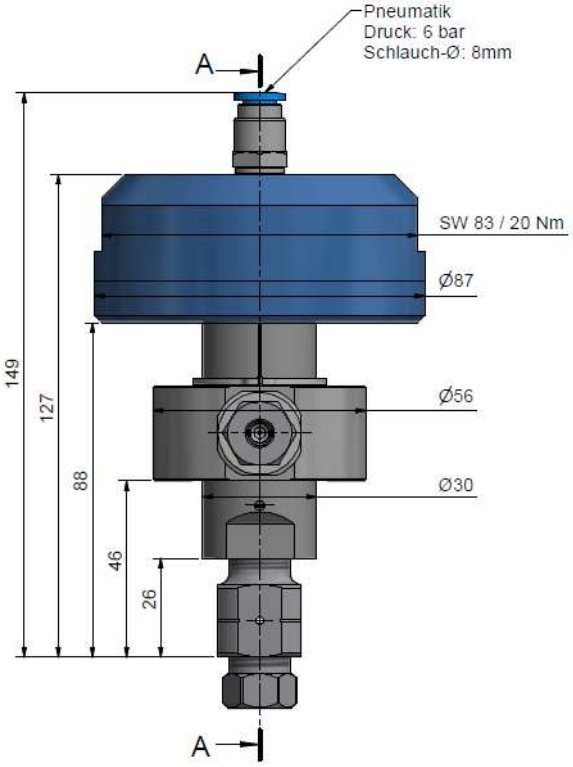

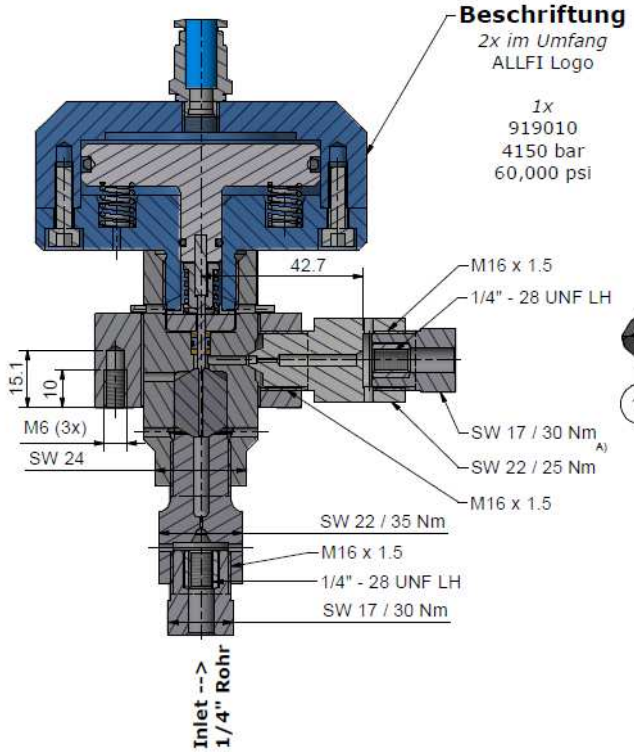

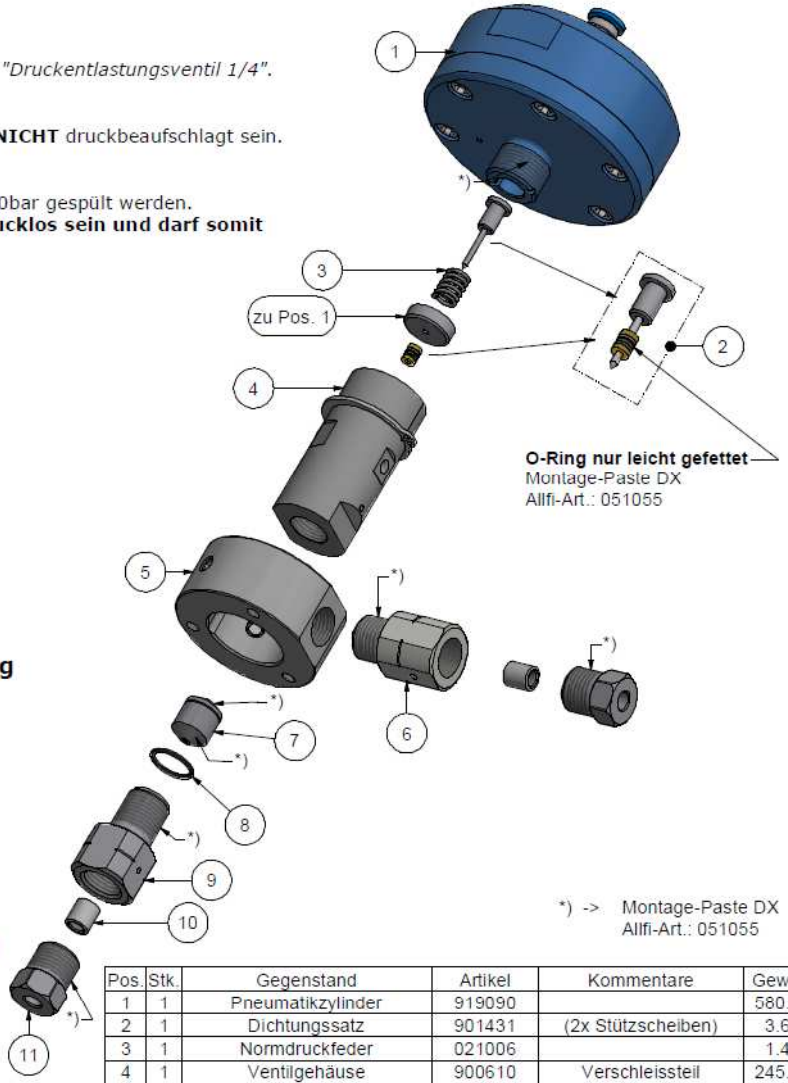

*) -> Montage-Paste DX
Allfi-Art.: 051055

Pos.	Stk.	Gegenstand	Artikel	Kommentare	Gewicht
1	1	Pneumatikzylinder	919090		580.3 g
2	1	Dichtungssatz	901431	(2x Stützscheiben)	3.6 g
3	1	Normdruckfeder	021006		1.4 g
4	1	Ventilgehäuse	900610	Verschleissteil	245.8 g
5	1	Aufnahmering	900074		305.8 g
6	1	Drossel m/w 1/4" - 1/4"	661414-P	Verschleissteil	85.5 g
7	1	Wechselsitz	900014	Verschleissteil	17.2 g
8	1	O-Ring D=14 x 1.5	010013		0.1 g
9	1	Drossel für Wechselsitz 1/4"	901261-P	Verschleissteil	79.8 g
10	2	Druckring 1/4"	711403		3.1 g
11	2	Druckschraube 1/4"	701403		29.1 g

Allgemeintoleranzen ISO 2768-1 mK

Diese Zeichnung ist unser geistiges Eigentum und darf ohne unsere Einwilligung weder kopiert, vervielfältigt, weitergegeben, noch zur Ausführung benutzt werden

Gewicht 1.38 kg

Änderungen:
A) 0058, Drehmoment angepasst, 14.02.2020 AM

Ersatz für	-	
Ersetzt durch	-	
Gezeichnet	12.05.2017	AM
Geprüft	01.07.2017	RB
Freigabe	25.08.2017	BT
Indexfreigabe	24.02.2020	BT

Druckentlastungsventil 1/4"

Massstab 1 : 1

Max. 4150 bar / 60,000 psi
Mit Drossel

allfi Components
ALLFI AG - RIEDENMATT 1 - CH-6370 STANS
TELEFON +41(0)41-618 05 05
E-MAIL: sales@allfi.com http://www.allfi.com

919010 | Index A | Blatt-Nr. 1 | Anzahl Blätter 2