Wartung / Montage

Diese Zeichnung ist Anhang A der Montage- und Wartungsanleitung *"Pneumatisches Ventil 2.0"*.
Komplette Betriebsanleitung siehe QR-Code oder unter:
https://www.allfi.com/dienstleistungen/downloads/produkt-manuals/

- Druckentlastungsbohrungen dürfen nicht verschlossen werden.

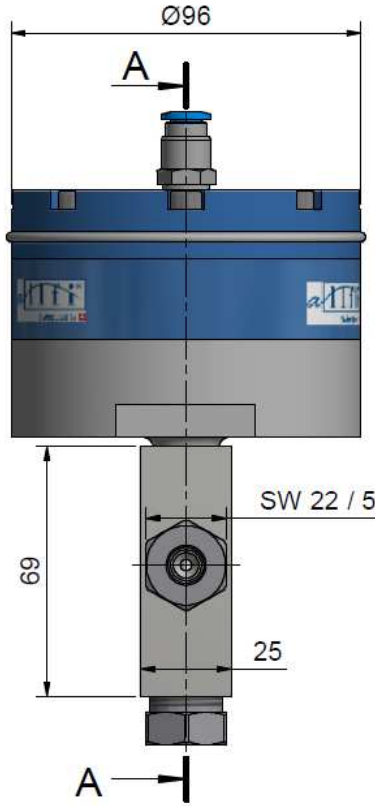

Detail B (2 : 1)

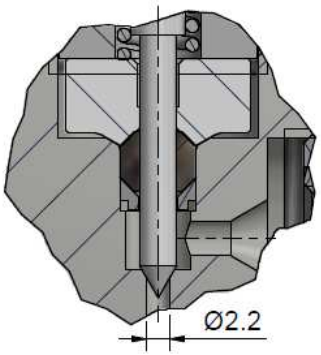

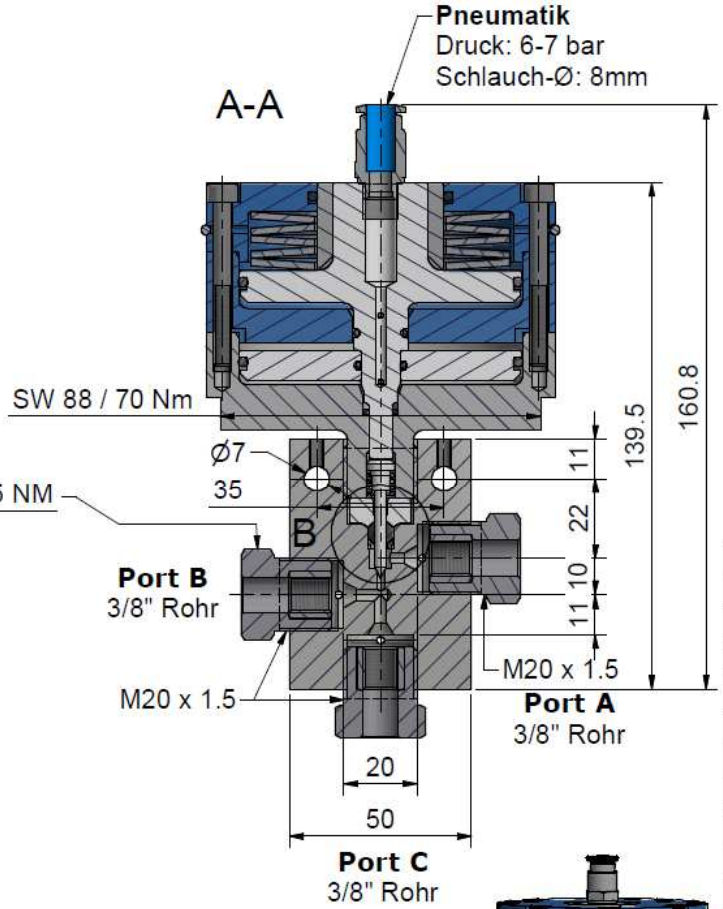

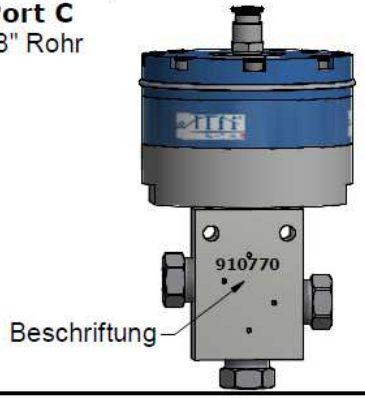

*) -> Montage-Paste DX
Allfi-Art.: 051055

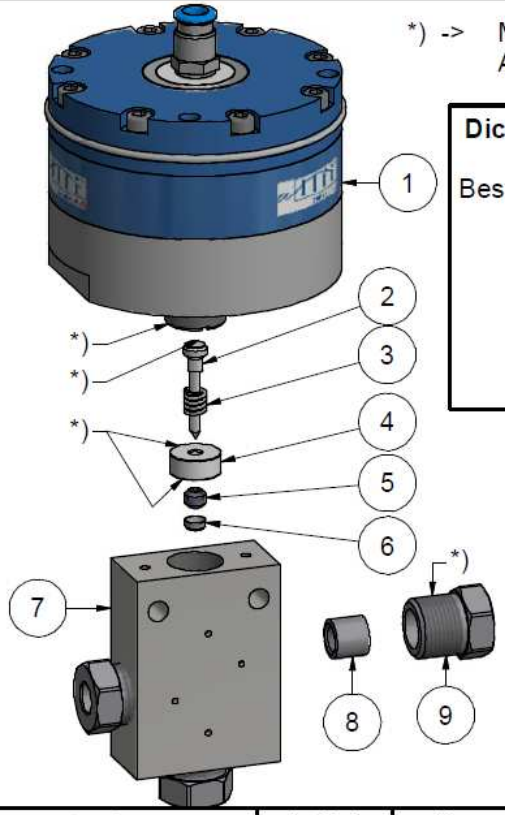

Dichtungssatz 2.0
912050
Bestehend aus Pos.
2,3,4,5,6

Pos.	Stk.	Gegenstand	Artikel	Kommentare	Gewicht
1	1	Pneumatikzylinder 2.0 NC	912190		2293.9 g
2	1	Nadel komplett 2.0	912076	Verschleissteil	2.2 g
3	1	Druckfeder	021033		0.1 g
4	1	Druckscheibe 2.0	912053	Verschleissteil	11.8 g
5	1	HD-Dichtung 2.0	912052	Verschleissteil	1 g
6	1	Konusscheibe 2.0	912062	Verschleissteil	0.4 g
7	1	Ventilkörper 3-Weg 3/8" 2.0	912067	Verschleissteil	507.5 g
8	3	Druckring 3/8"	713800		6.8 g
9	3	Druckschraube 3/8"	703800		48.1 g

Allgemeintoleranzen ISO 2768-1 m

Diese Zeichnung ist unser geistiges Eigentum und darf ohne unsere Einwilligung weder kopiert, vervielfältigt, weitergegeben, noch zur Ausführung benutzt werden

Gewicht -

Änderungen:

Ersatz für	-	
Ersetzt durch	-	
Gezeichnet	24.03.2017	AM
Geprüft	18.06.2019	RB
Freigabe	18.06.2019	RB
Indexfreigabe		

3-Weg-Ventil 3/8" pneum. NC 2.0

Massstab 2 : 3

Max 4150 bar / 60,000 psi
Normal geschlossen

allfi Components
ALLFI AG - RIEDENMATT 1 - CH-6370 STANS
TELEFON +41(0)41-618 05 05 - TELEFAX +41(0)41-618 05 10
E-MAIL: sales@allfi.com http://www.allfi.com

910770

Index -

Blatt-Nr. 1

Anzahl Blätter 2