# Wartung / Montage

Diese Zeichnung ist Anhang A der Montage- und Wartungsanleitung *"Pneumatisches Ventil 2.0"*.
Komplette Montage- und Wartungsanleitung unter: www.allfi.com

- Druckentlastungsbohrungen dürfen nicht verschlossen werden.

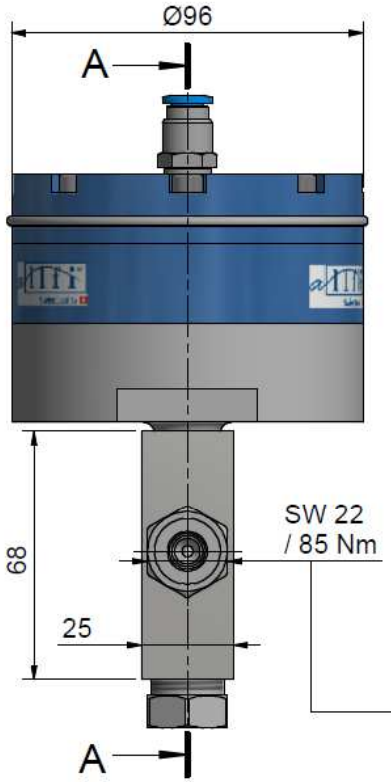


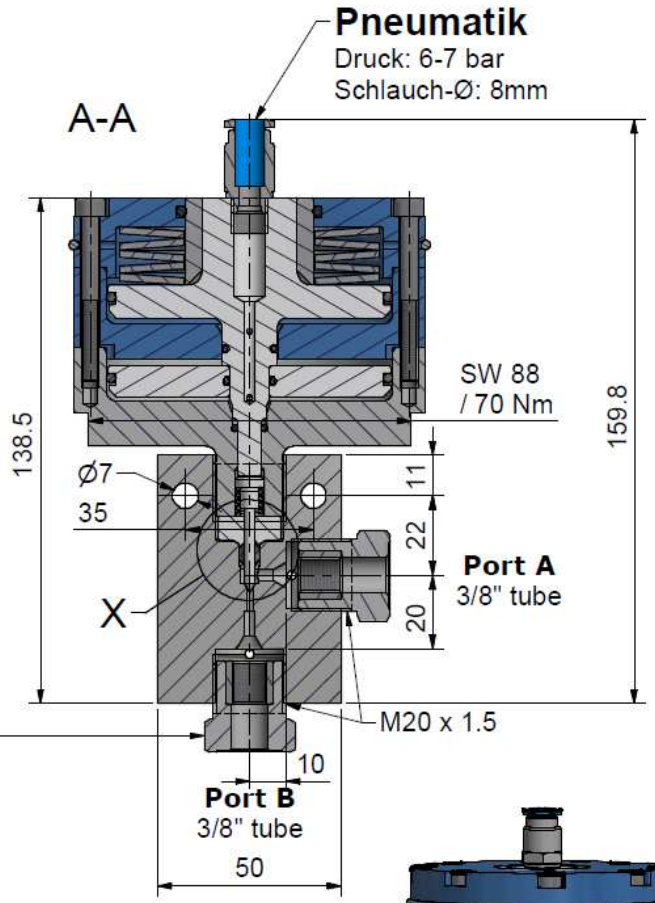


Detail X ( 2 : 1 )

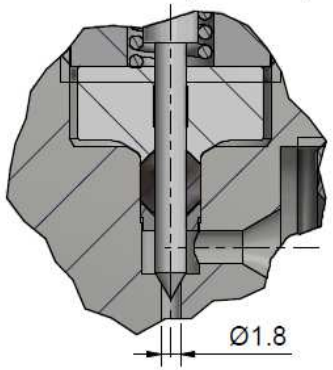


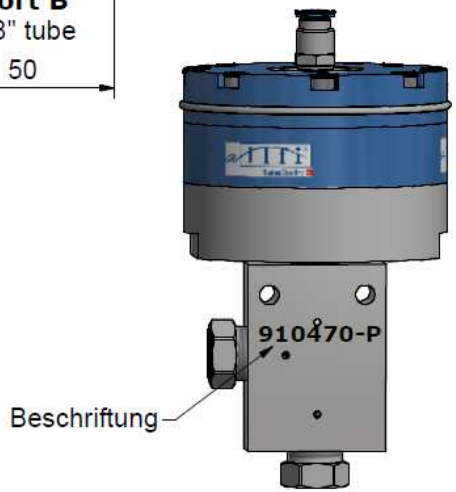


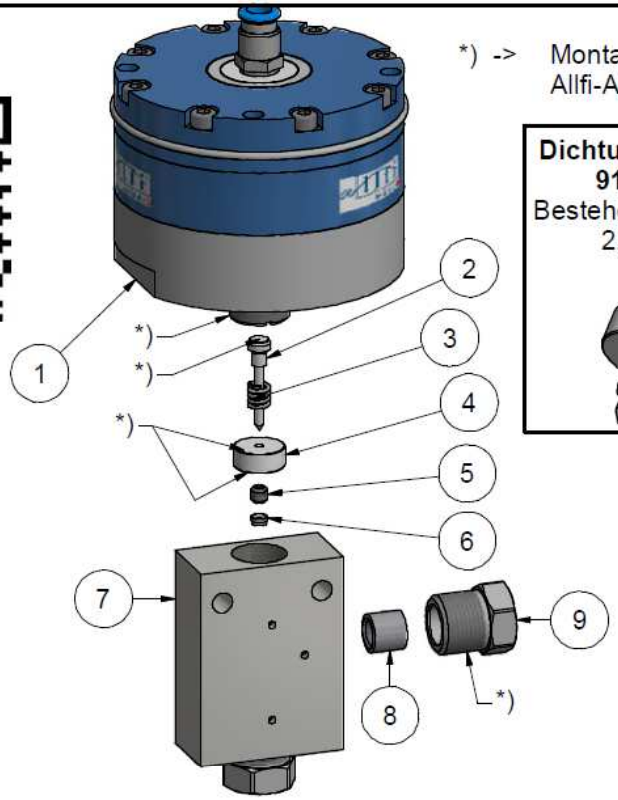


*) -> Montage-Paste DX
Allfi-Art.: 051055

**Dichtungssatz 2.0**
**912050-P**
Bestehend aus Pos.
2,3,4,5,6

| Pos. | Stk. | Gegenstand | Artikel | Kommentare | Gewicht |
|---|---|---|---|---|---|
| 1 | 1 | Pneumatikzylinder 2.0 NC | 912190 | | 2293.9 g |
| 2 | 1 | Nadel komplett 2.0 | 912076-P | Verschleissteil | 1.6 g |
| 3 | 1 | Druckfeder | 021033 | | 0.1 g |
| 4 | 1 | Druckscheibe 2.0 | 912053-P | Verschleissteil | 12.1 g |
| 5 | 1 | HD-Dichtung 2.0 | 912052-P | Verschleissteil | 0.6 g |
| 6 | 1 | Konusscheibe 2.0 | 912062-P | Verschleissteil | 0.2 g |
| 7 | 1 | Ventilkörper Eck 3/8" 2.0 | 912066-P | Verschleissteil | 532 g |
| 8 | 2 | Druckring 3/8" | 713800 | | 6.8 g |
| 9 | 2 | Druckschraube 3/8" | 703800-P | | 46.1 g |

Allgemeintoleranzen ISO 2768-1 mK

Diese Zeichnung ist unser geistiges Eigentum und darf ohne unsere Einwilligung weder kopiert, vervielfältigt, weitergegeben, noch zur Ausführung benutzt werden

Gewicht 2.95 kg

Änderungen:

| | | |
|---|---|---|
| Ersatz für | - | |
| Ersetzt durch | - | |
| Gezeichnet | 16.08.2022 | AM |
| Geprüft | 16.02.2024 | PH |
| Freigabe | 16.02.2024 | PH |
| Indexfreigabe | | |

# Eckventil 3/8" pneum. NC 2.0

Massstab 2 : 3

Max 6200 bar / 90.000 psi
Normal geschlossen

allfi Components
ALLFI AG - RIEDENMATT 1 - CH-6370 STANS
TELEFON +41(0)41-618 05 05
E-MAIL: sales@allfi.com http://www.allfi.com

910470-P

Index -

Blatt-Nr. 1
Anzahl Blätter 2