Wartung / Montage

Diese Zeichnung ist Anhang A der Montage- und Wartungsanleitung *"Handventil 2.0"*.
Komplette Betriebsanleitung siehe QR-Code oder unter:
https://www.allfi.com/dienstleistungen/downloads/produkt-manuals/

- Druckentlastungsbohrungen dürfen nicht verschlossen werden.

*) -> Montage-Paste DX
Allfi-Art.: 051055

Dichtungssatz 2.0
912077
Bestehend aus Pos.
1.1 , 2, 3, 5

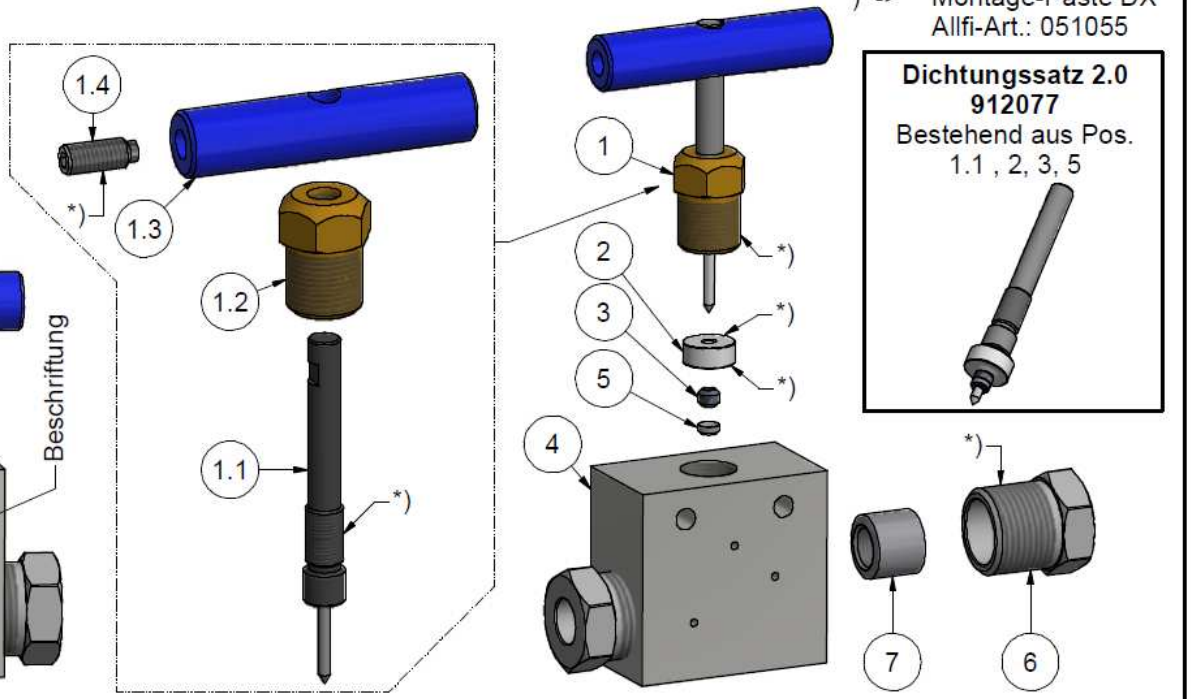

Detail B (3 : 2)

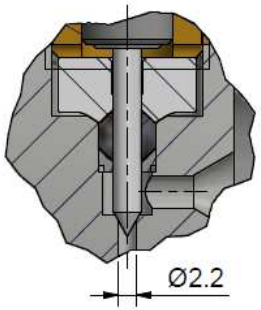

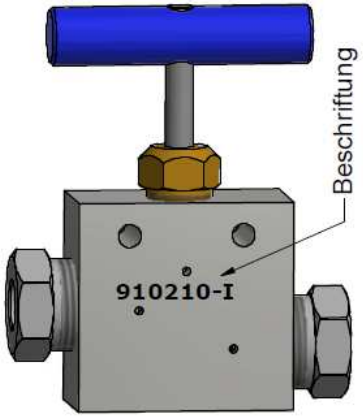

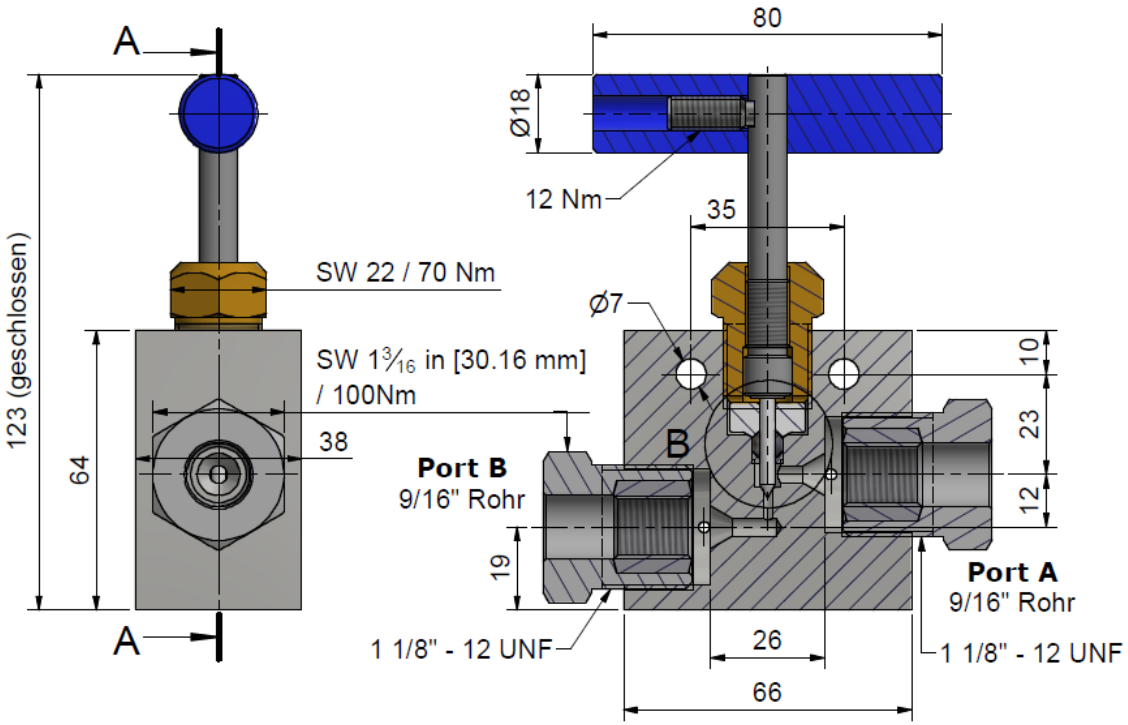

Pos.	Stk.	Gegenstand	Artikel	Kommentare	Gewicht
1	1	Spindel komplett 2.0	910062		169.9 g
1.1	1	Spindel mit Nadel 2.0	912059	Verschleissteil	
1.2	1	Spindelmutter 2.0	912058		
1.3	1	Knebelgriff 2.0	912057		
1.4	1	Gewindestift	000044		
2	1	Druckscheibe 2.0	912053	Verschleissteil	11.8 g
3	1	HD-Dichtung 2.0	912052	Verschleissteil	1 g
4	1	Ventilkörper durchgang 9/16" 2.0 Imp	912069-I	Verschleissteil	1000.9 g
5	1	Konusscheibe 2.0	912062	Verschleissteil	0.4 g
6	2	Druckschraube 9/16" Imp	709107		14.1 g
7	2	Druckring 9/16"	719100		28.9 g

Allgemeintoleranzen ISO 2768-1 mK

Diese Zeichnung ist unser geistiges Eigentum und darf ohne unsere Einwilligung weder kopiert, vervielfältigt, weitergegeben, noch zur Ausführung benutzt werden

Gewicht 1.27 kg

Änderungen:

Ersatz für	912020-I, 910200-I	
Ersetzt durch	-	
Gezeichnet	06.09.2016	AM
Geprüft	03.05.2017	RB
Freigabe	29.05.2017	BT
Indexfreigabe		

Durchgangsventil 9/16" 2.0 Imp

Massstab 4 : 5

Max 4150 bar / 60,000 psi
Handventil 2.0

allfi Components
ALLFI AG - RIEDENMATT 1 - CH-6370 STANS
TELEFON +41(0)41-618 05 05 - TELEFAX +41(0)41-618 05 10
E-MAIL: sales@allfi.com http://www.allfi.com

910210-I

Index -

Blatt-Nr. 1

Anzahl Blätter 1