Wartung / Montage

Diese Zeichnung ist Anhang A der Montage- und Wartungsanleitung *"Schneidkopf Typ XVIII 2.0"*.
Komplette Betriebsanleitung siehe QR-Code oder unter:
https://www.allfi.com/dienstleistungen/downloads/produkt-manuals/

- Pneumatikzylinder muss bei Montage und Demontage von Ventilgehäuse oder Kollimationsrohr druckbeaufschlagt sein.
- Hub einstellen: 0.6-0.8mm.
- Funktionstest bei Betriebsdruck und mehreren on/off-Zyklen.
- Nach Wartungsarbeiten muss der Schneidkopf mit < 500bar ohne Düse gespült werden.
- Druckentlastungsbohrungen dürfen nicht verschlossen werden.

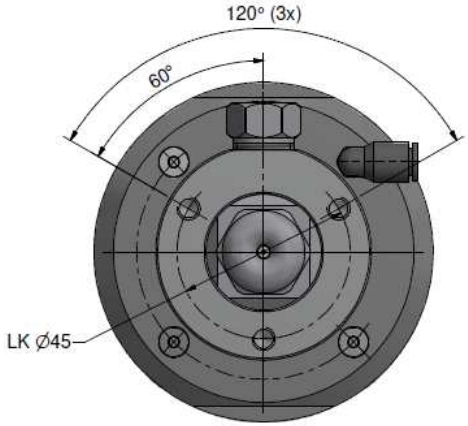

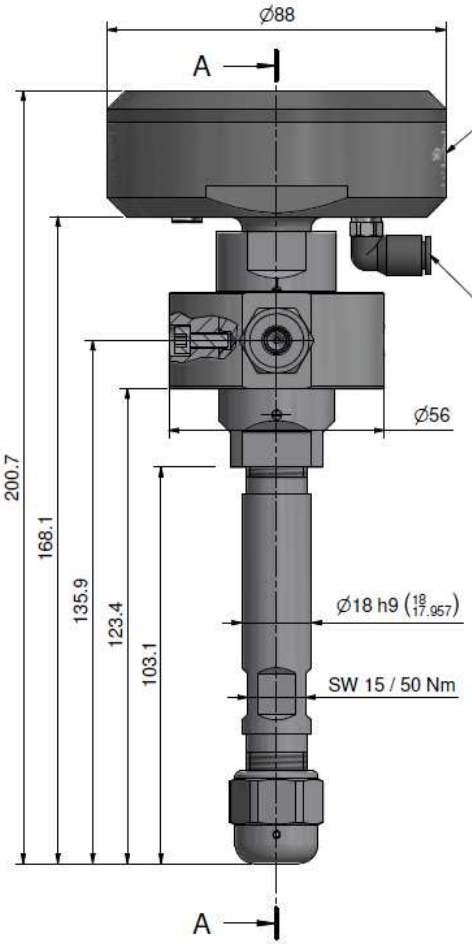

Beschriftung
3x im Umfang
ALLFI Logo

1x zwischen den SW's
908400-P
4150 bar
60,000 psi

Pneumatik
Schlauch-Ø: 6mm
Druck in Betrieb: 6-7 bar

Schnitt A-A

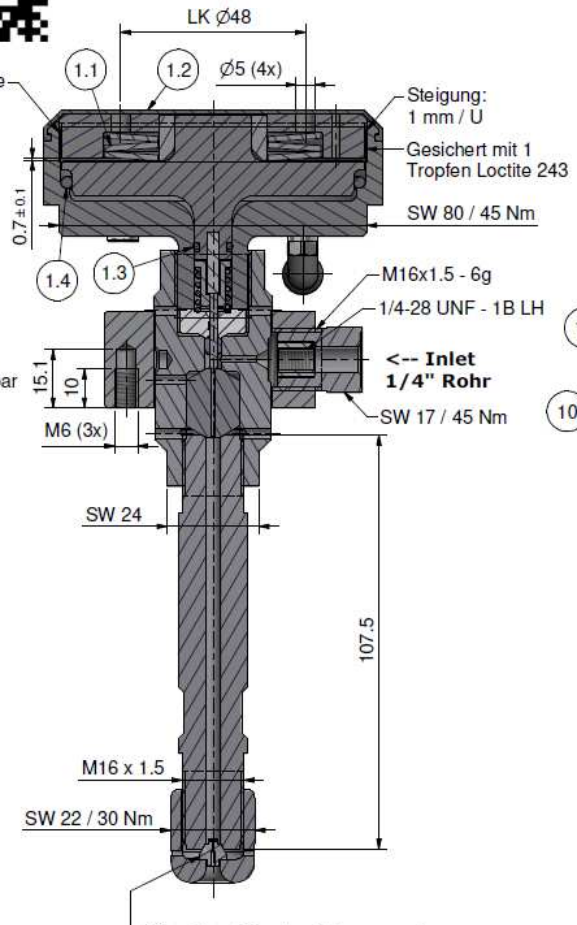

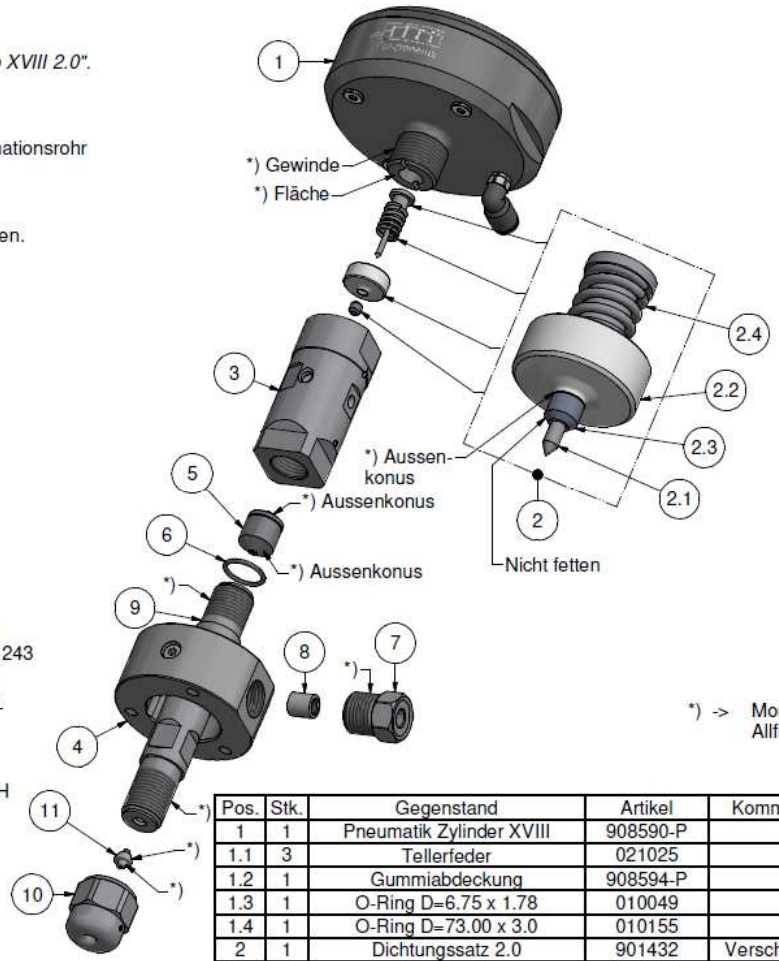

*) -> Montage-Paste DX
Allfi-Art.: 051055

Pos.	Stk.	Gegenstand	Artikel	Kommentare	Gewicht
1	1	Pneumatik Zylinder XVIII	908590-P		534.9 g
1.1	3	Tellerfeder	021025		21.6 g
1.2	1	Gummiabdeckung	908594-P		7.6 g
1.3	1	O-Ring D=6.75 x 1.78	010049		0.1 g
1.4	1	O-Ring D=73.00 x 3.0	010155		1.7 g
2	1	Dichtungssatz 2.0	901432	Verschleissteil	15.6 g
2.1	1	Ventilnadel	901416		3.1 g
2.2	1	Druckscheibe 2.0	900627		11 g
2.3	1	HD-Dichtung 2.0	900622		0.1 g
2.4	1	Normdruckfeder	021006		1.4 g
3	1	Ventilgehäuse 2.0	900624-P	Verschleissteil	236.1 g
4	1	Aufnahmering Typ 2.0	900132		306.8 g
5	1	Wechselsitz	900014	Verschleissteil	17.2 g
6	1	O-Ring D=14 x 1.5	010013		0.1 g
7	1	Druckschraube 1/4" 6200 bar	701403-P		27.9 g
8	1	Druckring 1/4"	711403		3.1 g
9	1	Kollimationsrohr L=107.5	900052-P	Verschleissteil	178.3 g
10	1	Kappe	900060-P		44 g
11	1	Düse Typ 90 / 94	-	Nicht enthalten	1.1 g

Allgemeintoleranzen ISO 2768-1 mK

Diese Zeichnung ist unser geistiges Eigentum und darf ohne unsere Einwilligung weder kopiert, vervielfältigt, weitergegeben, noch zur Ausführung benutzt werden

Gewicht -

Änderungen:
A) 0159, 900132 was 900074, 16.11.2023 AM

Ersatz für	-	
Ersetzt durch	-	
Gezeichnet	10.02.2021	AM
Geprüft	04.11.2021	RB
Freigabe	04.11.2021	RB
Indexfreigabe	04.01.2024	PH

Schneidkopf Typ XVIII 2.0 PWJ

Massstab 1 : 1

Max. 6200 bar / 90,000 psi

allfi Components
ALLFI AG - RIEDENMATT 1 - CH-6370 STANS
TELEFON +41(0)41-618 05 05 - TELEFAX +41(0)41-618 05 10
E-MAIL: sales@allfi.com http://www.allfi.com

908400-P

Index A

Blatt-Nr. 1

Anzahl Blätter 2