Wartung / Montage

Diese Zeichnung ist Anhang A der Montage- und Wartungsanleitung *"Schneidkopf Typ XIV 2.0 PWJ"*.
Komplette Betriebsanleitung siehe QR-Code oder unter:
https://www.allfi.com/dienstleistungen/downloads/produkt-manuals/

- Pneumatikzylinder muss bei Montage und Demontage von Ventilgehäuse oder Kollimationsrohr druckbeaufschlagt sein.
- Hub einstellen: 0.6-0.8mm.
- Funktionstest bei Betriebsdruck und mehreren on/off-Zyklen.
- Nach Wartungsarbeiten muss der Schneidkopf mit < 500bar ohne Düse gespült werden.
- Druckentlastungsbohrungen dürfen nicht verschlossen werden.

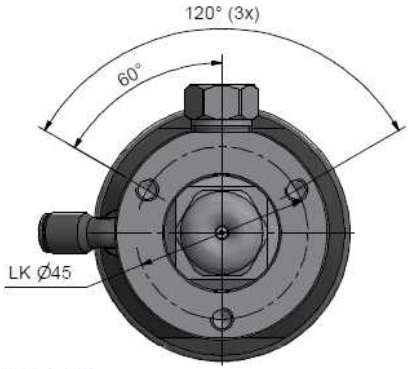

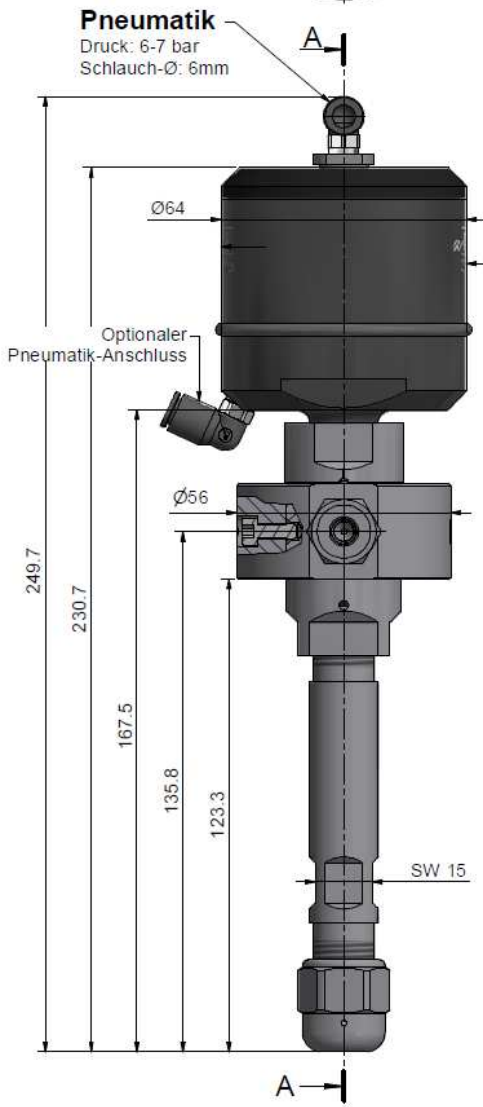

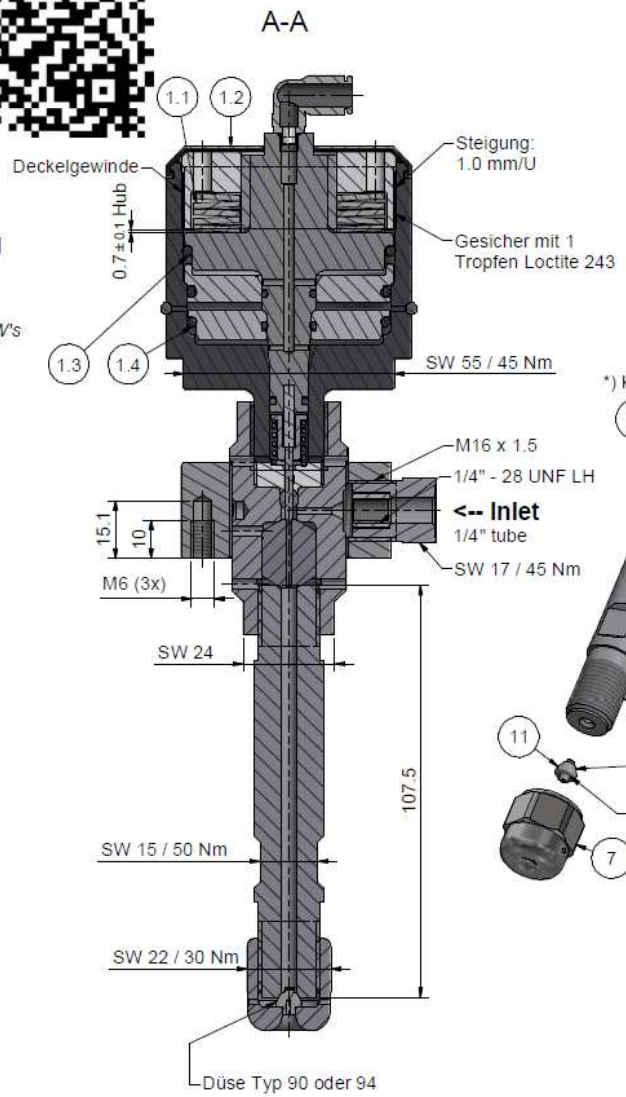

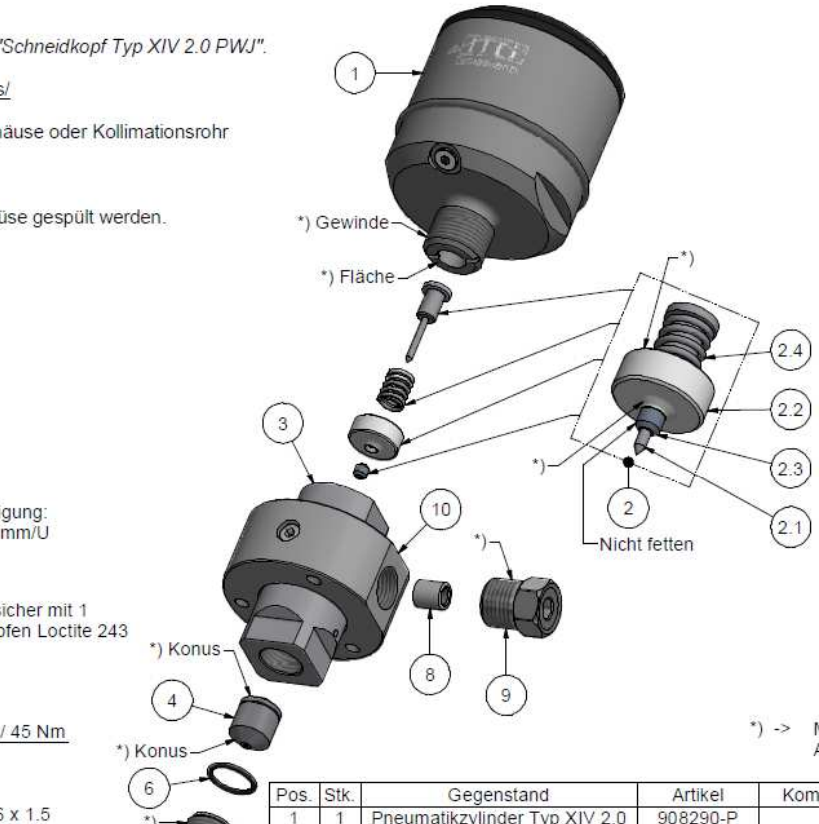

*) -> Montage-Paste DX
ALLFI-Art.: 051055

Pos.	Stk.	Gegenstand	Artikel	Kommentare	Gewicht
1	1	Pneumatikzylinder Typ XIV 2.0	908290-P		490.2 g
1.1	5	Tellerfeder 50 x 25.4 x 1.5	021010		2.2 g
1.2	1	Gummiabdeckung	908092		3.9 g
1.3	1	O-Ring D=50.47 x 2.62	010142		0.8 g
1.4	2	O-Ring D=48.00 x 2.5	010157		0.7 g
2	1	Dichtungssatz 2.0	901432	Verschleissteil	15.6 g
2.1	1	Ventilnadel	901416		3.1 g
2.2	1	Druckscheibe 2.0	900627		11 g
2.3	1	HD-Dichtung 2.0	900622		0.1 g
2.4	1	Normdruckfeder	021006		1.4 g
3	1	Ventilgehäuse 2.0	900624-P	Verschleissteil	236.1 g
4	1	Wechselsitz	900014	Verschleissteil	17.2 g
5	1	Kollimationsrohr L=107.5	900052-P	Verschleissteil	178.3 g
6	1	O-Ring D=14 x 1.5	010013		0.1 g
7	1	Kappe	900060-P		44 g
8	1	Druckring 1/4"	711403		3.1 g
9	1	Druckschraube 1/4" 6200 bar	701403-P		27.9 g
10	1	Aufnahmering Typ 2.0	900132		306.8 g
11	1	Düse Typ 90 / 94	-	Nicht enthalten	1.1 g

Allgemeintoleranzen ISO 2768-1 mK

Diese Zeichnung ist unser geistiges Eigentum und darf ohne unsere Einwilligung weder kopiert, vervielfältigt, weitergegeben, noch zur Ausführung benutzt werden

Gewicht 1.32 kg

Änderungen:
A) 0159, 900132 was 900074, 16.11.2023 AM

Ersatz für	-	
Ersetzt durch	-	
Gezeichnet	22.12.2021	AM
Geprüft	25.01.2022	RB
Freigabe	09.09.2022	GB
Indexfreigabe	04.01.2024	PH

Schneidkopf Typ XIV 2.0 PWJ

Massstab 1 : 1

Max. 6200 bar / 90,000 psi

allfi Components
ALLFI AG - RIEDENMATT 1 - CH-6370 STANS
TELEFON +41(0)41-618 05 05
E-MAIL: sales@allfi.com http://www.allfi.com

908200-P

Index A

Blatt-Nr. 1
Anzahl Blätter 2