Wartung / Montage

Diese Zeichnung ist Anhang A der Montage- und Wartungsanleitung *"Schneidkopf Typ V 2.0"*.
Komplette Betriebsanleitung siehe QR-Code oder unter:
https://www.allfi.com/dienstleistungen/downloads/produkt-manuals/

- Pneumatikzylinder muss bei Montage und Demontage von Ventilgehäuse oder Kollimationsrohr druckbeaufschlagt sein.
- Hub einstellen: 0.6-0.8mm, Luftdruck 7bar, Verstellbereich maximum +/- 1 Umdrehung.
- Funktionstest bei Betriebsdruck und mehreren on/off-Zyklen.
- Nach Wartungsarbeiten muss der Schneidkopf mit < 500bar ohne Düse gespült werden.
- Druckentlastungsbohrungen dürfen nicht verschlossen werden.
- **NUR LEBENSMITTELFETT VERWENDEN.**

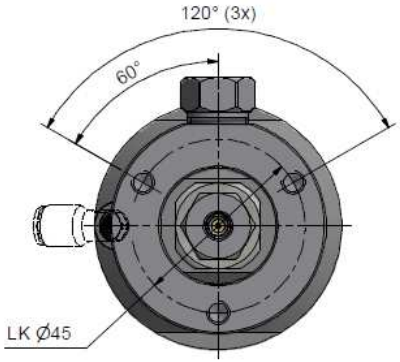

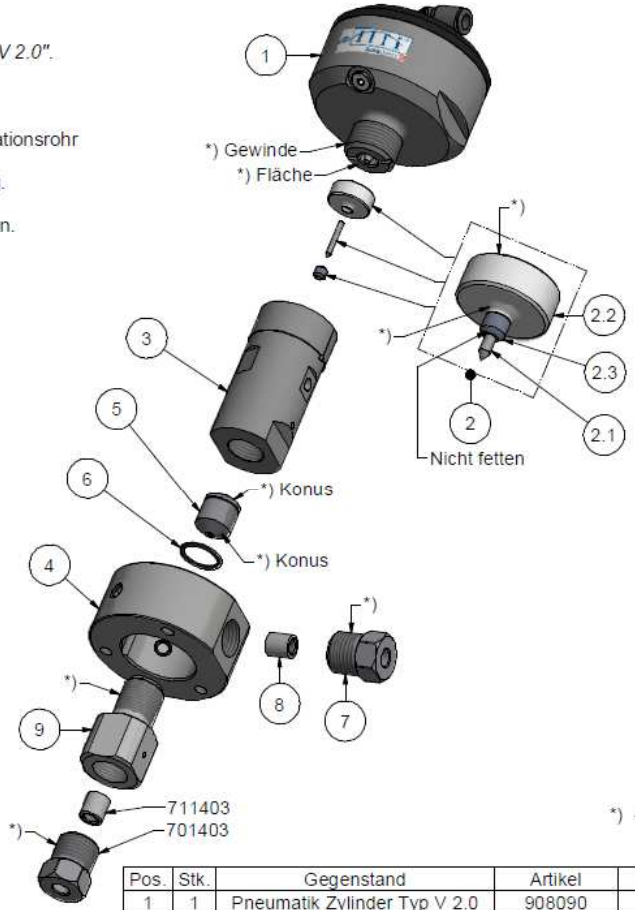

*) -> P-Paste
ALLFI-Art.: 051065

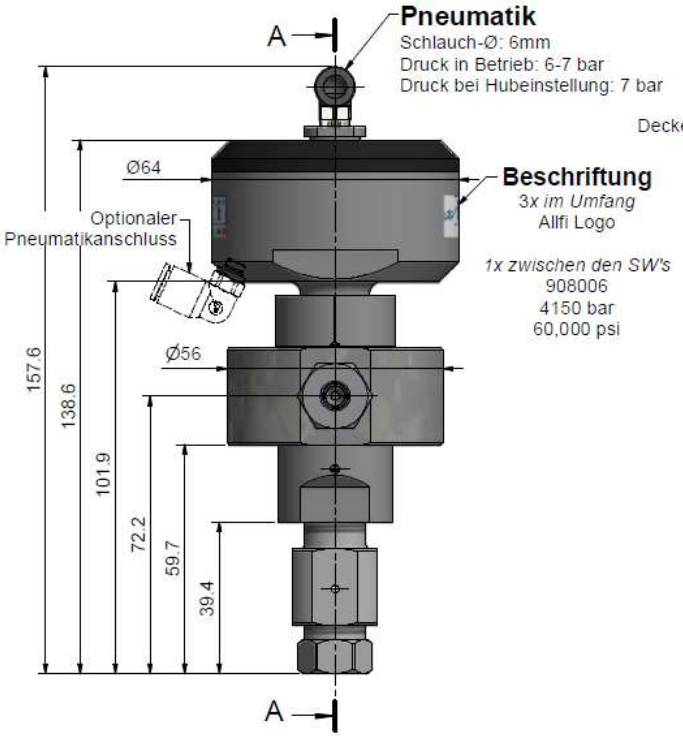

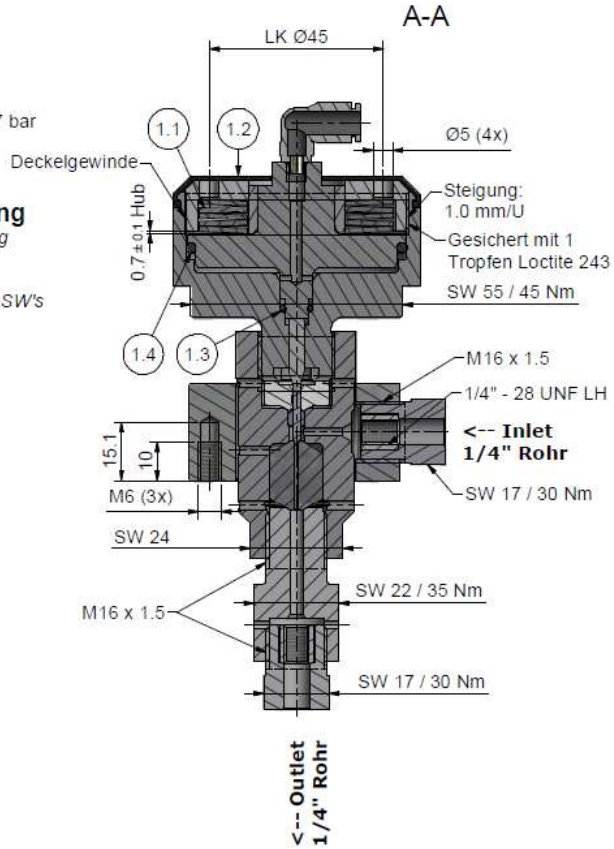

Pos.	Stk.	Gegenstand	Artikel	Kommentare	Gewicht
1	1	Pneumatik Zylinder Typ V 2.0	908090		343.5 g
1.1	5	Tellerfeder	021001		14.3 g
1.2	1	Gummiabdeckung	908092		3.9 g
1.3	1	O-Ring D=5.5 x 1.5	010006		0 g
1.4	1	O-Ring D=52.07 x 2.62	010090		0.9 g
2	1	Dichtungssatz 2.0	901433	Verschleissteil	11.5 g
2.1	1	Ventilnadel	900616		0.4 g
2.2	1	Druckscheibe 2.0	900627		11 g
2.3	1	HD-Dichtung 2.0	900622		0.1 g
3	1	Ventilgehäuse 2.0	908010	Verschleissteil	241 g
4	1	Aufnahmering	900074		305.8 g
5	1	Wechselsitz	900014	Verschleissteil	17.2 g
6	1	O-Ring D=14 x 1.5	010013		0.1 g
7	1	Druckschraube 1/4"	701403		29.1 g
8	1	Druckring 1/4"	711403		3.1 g
9	1	Adapter 1/4"	901251	Verschleissteil	115.4 g

Allgemeintoleranzen ISO 2768-1 mK

Diese Zeichnung ist unser geistiges Eigentum und darf ohne unsere Einwilligung weder kopiert, vervielfältigt, weitergegeben, noch zur Ausführung benutzt werden

Gewicht 1.07 kg

Änderungen:
A) Fett war DX-Paste, 30.08.2022 AM

Ersatz für	-	
Ersetzt durch	-	
Gezeichnet	05.11.2018	AM
Geprüft	09.11.2018	RB
Freigabe	09.11.2018	RB
Indexfreigabe	02.02.2023	GB

Schneidkopf Typ V 2.0 PWJ FOOD SP6

Massstab 1 : 1

Max. 4150 bar / 60,000 psi

allfi Components
ALLFI AG - RIEDENMATT 1 - CH-6370 STANS
TELEFON +41(0)41-618 05 05 - TELEFAX +41(0)41-618 05 10
E-MAIL: sales@allfi.com http://www.allfi.com

908006

Index A

Blatt-Nr. 1

Anzahl Blätter 2