Wartung / Montage

Diese Zeichnung ist Anhang A der Montage- und Wartungsanleitung *"Schneidkopf Typ X 2.0"*.
Komplette Betriebsanleitung unter:
https://www.allfi.com/dienstleistungen/downloads/produkt-manuals/

- Pneumatikzylinder muss bei Montage und Demontage von Ventilgehäuse oder Kollimationsrohr druckbeaufschlagt sein.
- Hubeinstellung: Hub 0.6-0.8mm, Verstellbereich maximum +/- 1 Umdrehung. (Achtung: Deckelgewinde darf niemals sichtbar sein)
- Funktionstest bei Betriebsdruck und mehreren on/off-Zyklen.
- Nach Wartungsarbeiten muss der Schneidkopf mit < 500bar ohne Düse gespült werden.
- Druckentlastungsbohrungen dürfen nicht verschlossen werden.

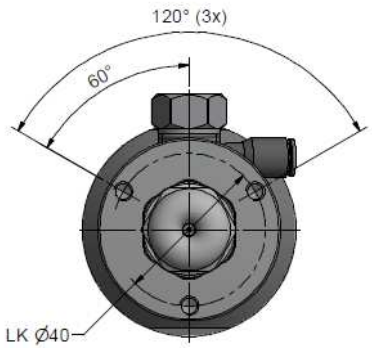

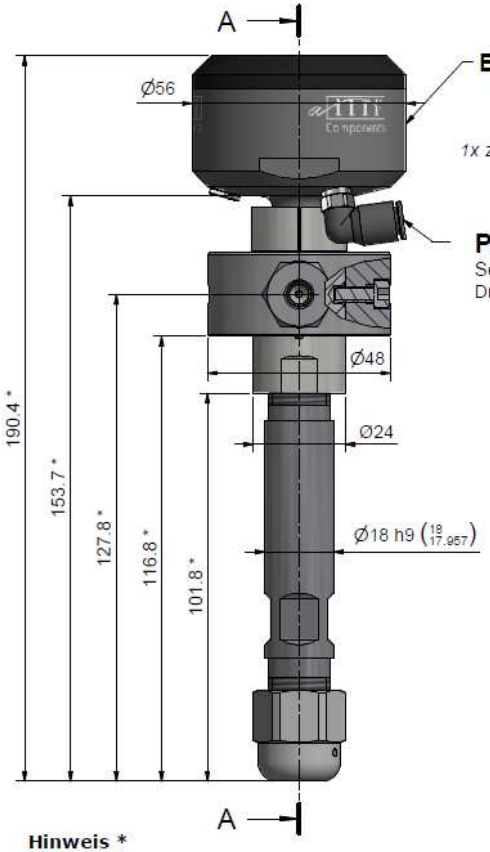

Hinweis *

Masse beziehen sich auf Düse Typ 90 & 94
Mit Düse Typ 91 sind diese Masse um 2.5mm länger.

Schnitt A-A

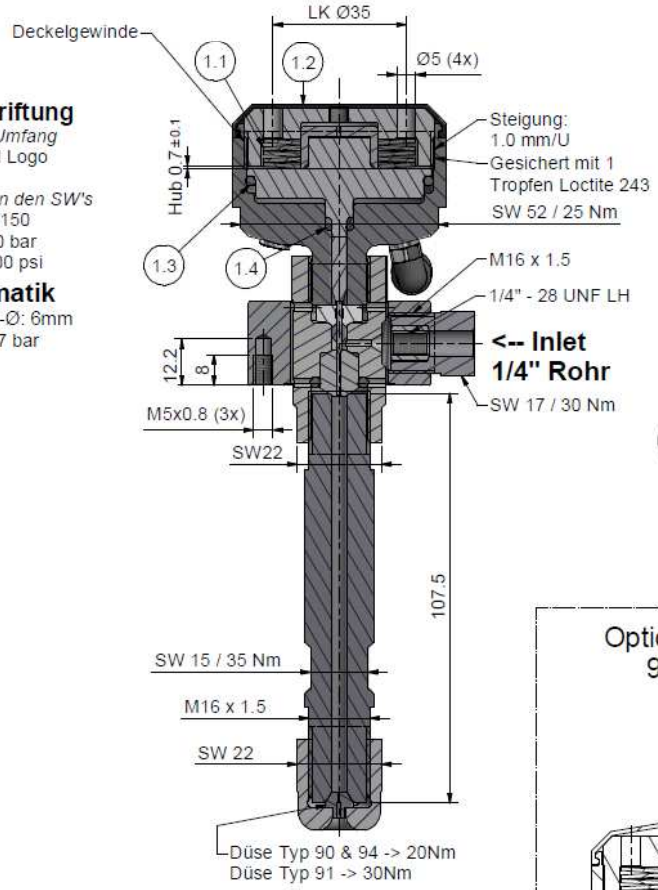

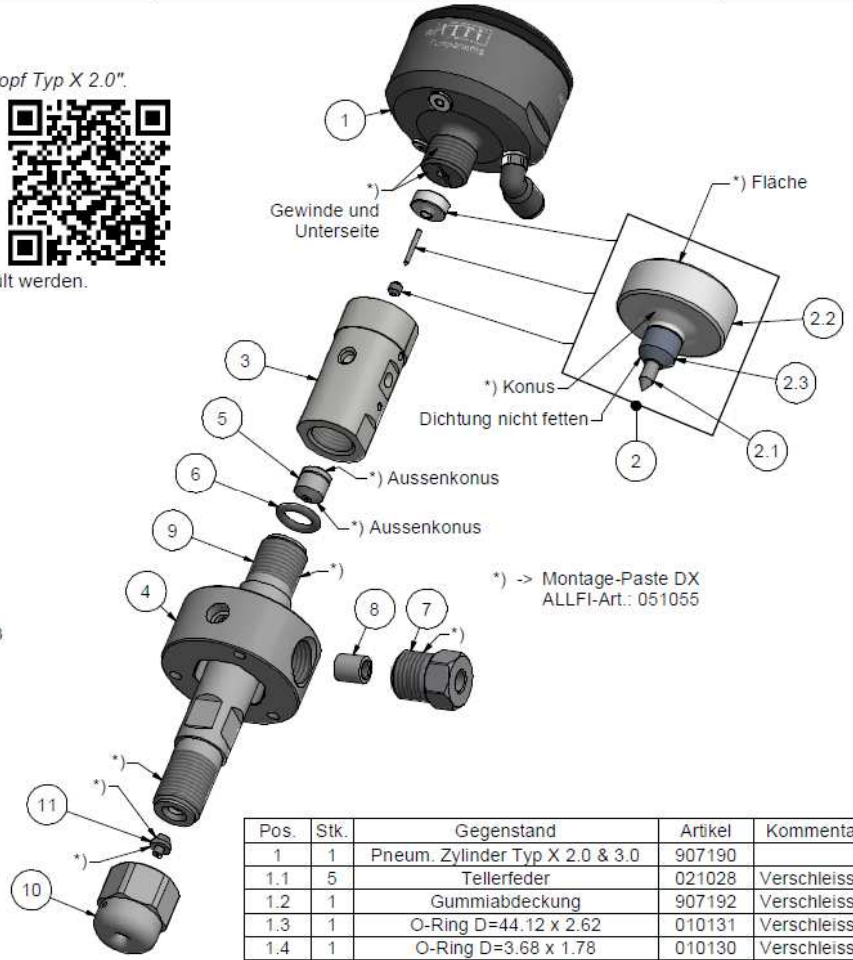

Option Sensor 907196

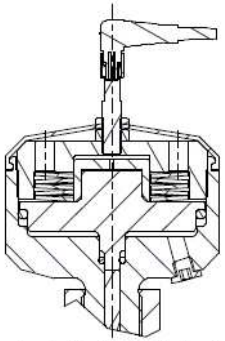

Pos.	Stk.	Gegenstand	Artikel	Kommentare	Gewicht
1	1	Pneum. Zylinder Typ X 2.0 & 3.0	907190		251.3 g
1.1	5	Tellerfeder	021028	Verschleissteil	7.4 g
1.2	1	Gummiabdeckung	907192	Verschleissteil	3.3 g
1.3	1	O-Ring D=44.12 x 2.62	010131	Verschleissteil	0.8 g
1.4	1	O-Ring D=3.68 x 1.78	010130	Verschleissteil	0 g
2	1	Dichtungssatz Typ X 2.0	907130	Verschleissteil	4.3 g
2.1	1	Ventilnadel Typ X 2.0 & 3.0	907116		0.2 g
2.2	1	Druckscheibe Typ X 2.0	907118		4 g
2.3	1	HD-Dichtung Typ X 2.0 & 3.0	907117		0.1 g
3	1	Ventilgehäuse Typ X 2.0	907110	Verschleissteil	123.5 g
4	1	Aufnahmering X 2.0 & 3.0	907174		202.2 g
5	1	Wechselsitz	907214	Verschleissteil	6.1 g
6	1	O-Ring D=9.92 x 2.62	010121		0.2 g
7	1	Druckschraube 1/4"	701403		29.1 g
8	1	Druckring 1/4"	711403		3.1 g
9	1	Kollimationsrohr - L107.5	900052	Verschleissteil	178 g
10	1	Kappe M16 x 1.5	900060		47.1 g
11	1	Düse Typ 94	0094xx	Nicht enthalten	1.1 g

Allgemeintoleranzen ISO 2768-1 mK

Diese Zeichnung ist unser geistiges Eigentum und darf ohne unsere Einwilligung weder kopiert, vervielfältigt, weitergegeben, noch zur Ausführung benutzt werden.

Gewicht 0.85 kg

Änderungen:

Ersatz für	-	
Ersetzt durch	-	
Gezeichnet	09.05.2022	AM
Geprüft	02.08.2022	BT
Freigabe	03.08.2022	GB
Indexfreigabe		

Schneidkopf Typ X 2.0 PWJ

Massstab 1 : 1

Max. 4150 bar / 60,000 psi

ALLFI Components
ALLFI AG - RIEDENMATT 1 - CH-6370 STANS
TELEFON +41(0)41-618 05 05
E-MAIL: sales@allfi.com http://www.allfi.com

907150

Index -

Blatt-Nr. 1
Anzahl Blätter 2